Do zabezpieczenia kanalizacji teletechnicznej zastosować płyty żelbetonowe gotowe lub wylewane na miejscu (beton B60 – kratownica z drutu stalowego żebrowanego, z prętów Fi 10/12, o oczku 15x15 cm) o wymiarach 100x200x15 cm , a spójenia wypełnić zaprawą betonową.
Płyty ułożyć na podsypce piaskowej o warstwie min. 10 cm zagęszczonej nad urządzeniami teletechnicznymi

Do zabezpieczenia kabli teletechnicznych lub rurociągów kablowych stosować rury dwudzielne zatrzaskowe o kolorze niebieskim z uszczelnieniem zakończeń rurowych w/g normy ZN–96 TP S.A.–004

Uwagi:

Po odkryciu podziemnych urządzeń teletechnicznych i siwerdzeniu że powłoka istniejących rur stalowych jest mocno skorodowana – na oczyszczone rury stalowe nałożyć rury dwudzielne PCV.

Do zabezpieczenia kabli teletechnicznych lub rurociągów kablowych stosować rury dwudzielne zatrzaskowe o kolorze niebieskim z uszczelnieniem zakończeń rurowych w/g normy ZN–96 TP S.A.–004

*) RHDPE 110/6,3; RHDPE 125/7,1; RHDPE 125/11,4

**) RHDPE 110/6,3; RHDPE 125/7,1

***) PŁYTY ŻELBETOWE WG OPISU

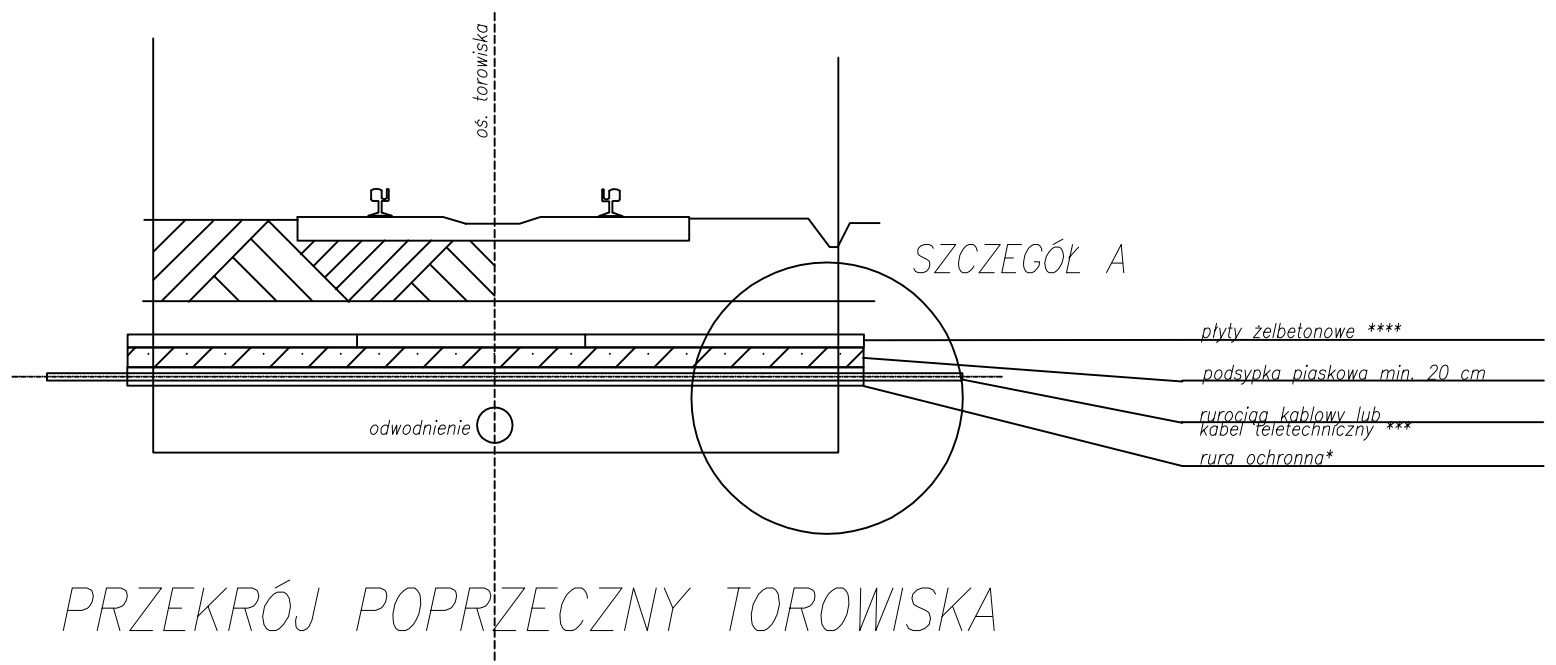

PRZEKRÓJ POPRZECZNY TOROWISKA

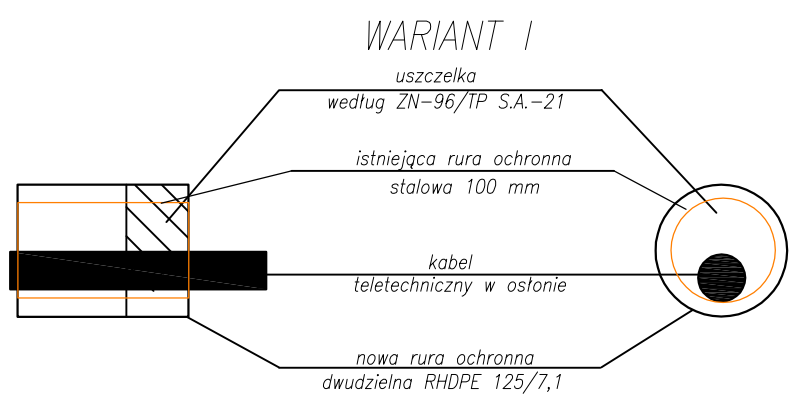

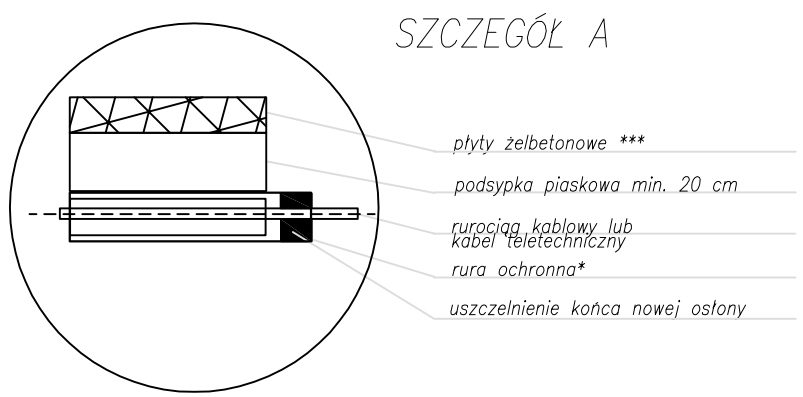

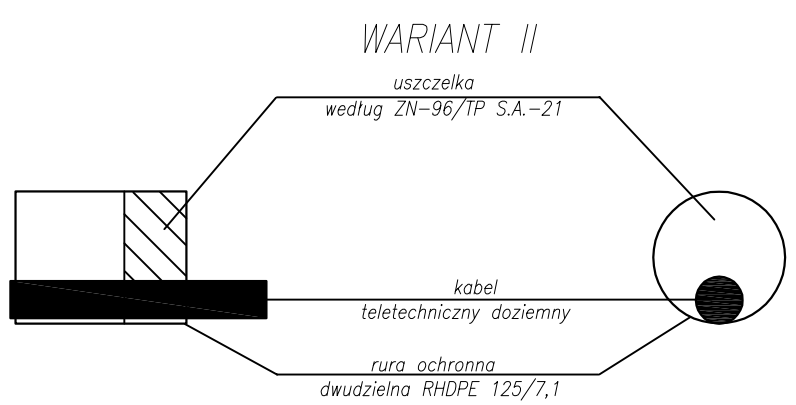

Lp./No.	Typ modyfikacji/Modification	Data/Date	Podpis/Signature

ZAMAWIAJĄCY / EMPLOYER

Tramwaje Śląskie S.A.
ul. Inwalidzka 5
41-506 Chorzów
tel. (+48) 32 246 60 61
fax: (+48) 32 251 00 96
e-mail: ts@tram-silesia.pl

BIURO PROJEKTOWE / DESIGN OFFICE

MIB Polska Sp. z o.o.
ul. Darasza 5
30-826 Kraków
tel. (+48) 12 619 24 00
fax: (+48) 12 619 24 19
e-mail: biuro@mib.pl

FUNKCJA / FUNCTION	IMIĘ I NAZWISKO / NAME	BRANŻA / DISCIPLINE	NR UPRAWNIEŃ / LICENSE	PODPIS / SIGNATURE
Projektant/Designer	Eugeniusz Chuderski	telekom.	1628/99/U	
Opracował/Work out	Nycz Józef	telekom.		
Sprawdził/Evaluated	Janusz Wojdyła	telekom.	0349/97/U	

TEMAT / SUBJECT

"MODERNIZACJA LINII TRAMWAJOWEJ NA ULICY 3-GO MAJA, OD CWK DO PĘTLI ZAGÓRZE" W SOSNOWCU

Obiekt/Object	Nazwa rysunku/Drawing title
	Zabezpieczenie kanalizacji teletechnicznej i kabli oraz uszczelnienie rur osłonowych

Nr Umowy/Contract No.	Skala/Scale	Data/Date
DO/318/2009	------	07.2010

OZNACZENIE RYSUNKU / DRAWING DENOTATION

Nr projektu/Project No.	Bran\U+00BFa/Branch	Stadium/Phase	Cz\U+00EA\U+0153\U+0107/Part	Nr rysunku/Drawing No.	Nr rew./Rev. No.
	T	PW	1	RYS.4.3	